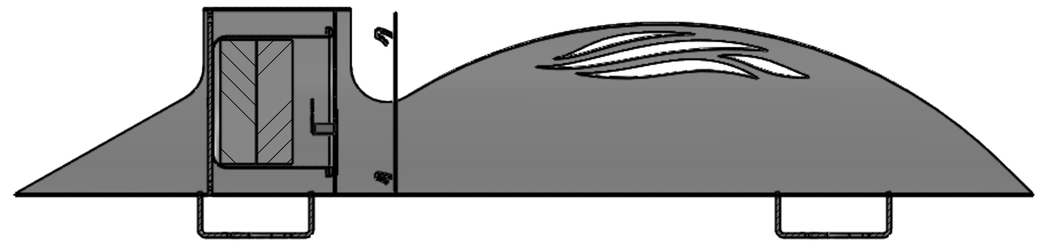

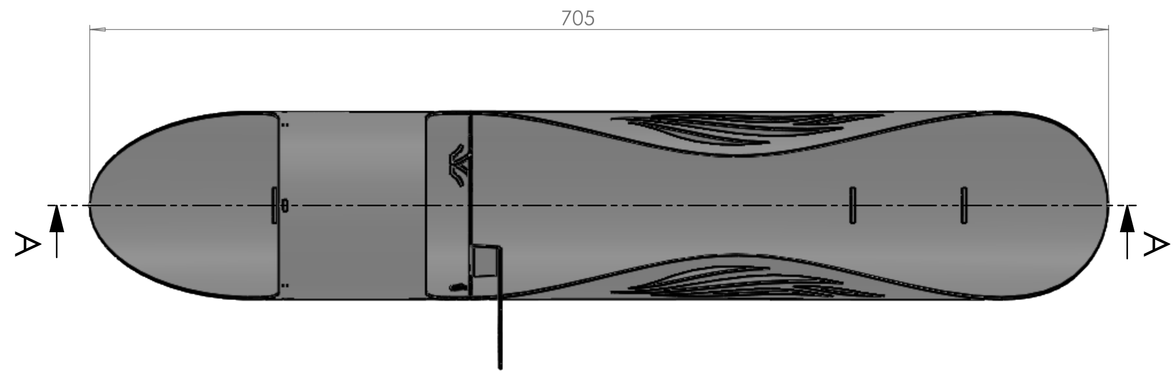
705
A
A

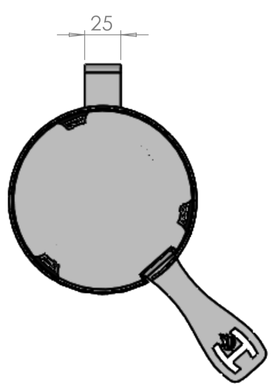
25

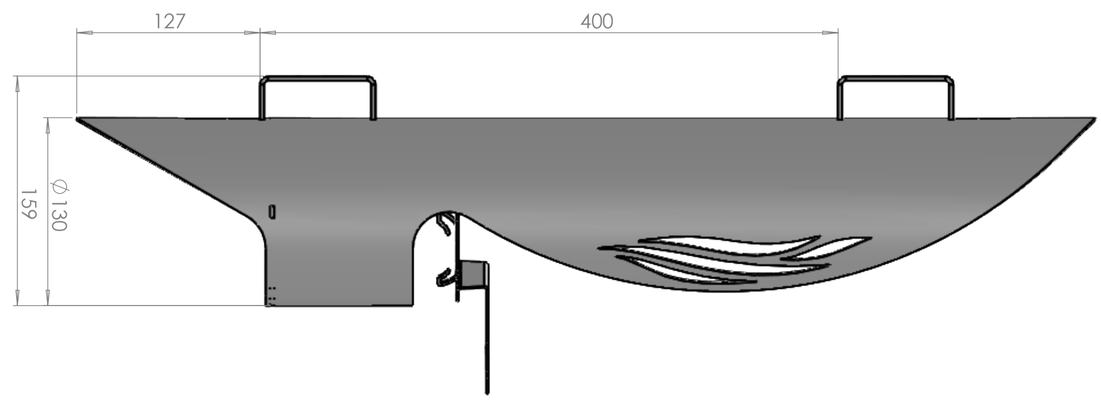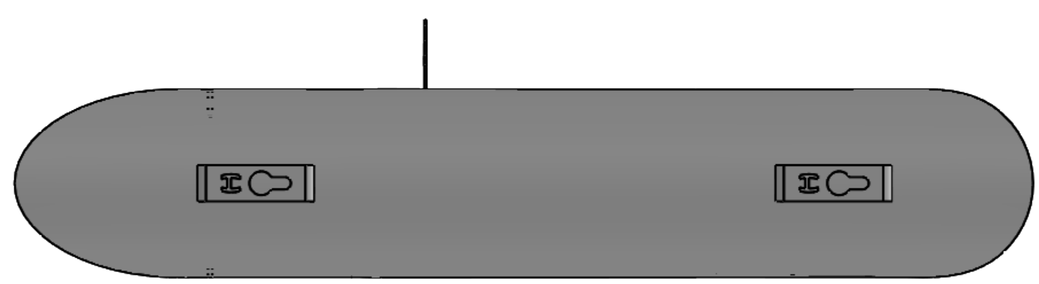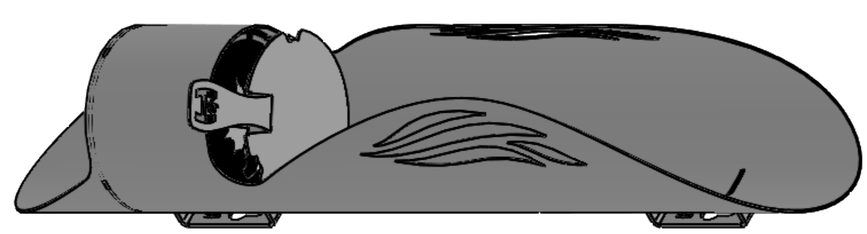
127
400
159
Ø130